PE 12
PANTOGRAFO ELETTRICHE

GENIE GS3232

NOVITAL

Caratteristiche tecniche

MISURE

Altezza di lavoro*	11.75 m
A Altezza piano calpestio	9.75 m
B Lunghezza piattaforma chiusa	2.26 m
estesa	3.18 m
Lunghezza pianale estensibile	91 cm
C Larghezza piattaforma chiusa	81 cm
Altezza corrimano fisso	-
piegato	1.10 m
Altezza pedana	15 cm
D Altezza a riposo	
parapetti fissi	-
parapetti pieghevoli	2.44 m
parapetti piegati	2.03 m
E Lunghezza chiusa	2.44 m
estesa	3.33 m
F Larghezza	81 cm
G Interasse	1.85 m
H Da terra al centro / altezza min. da terra Con	9 cm
I slitte anti-ribaltamento estese	2 cm

PRESTAZIONI

Portata	227 kg
Velocità di traslazione chiusa	3.5 km/h
Velocità di traslazione sollevata	0.8 km/h
Pendenza superabile**	25%
Raggio sterzata interno	zero
Raggio sterzata esterno	2.13 m
Velocità di salita/discesa	57 / 40 sec
Comandi	proporzionali
Trazione	ruote anteriori
Freni multi disco	ruote posteriori
Pneumatici (gomma piena)	38 x 13 x 28 cm

POTENZA

Alimentazione	24 V DC (quattro batterie 6V, 225 Ah)
Capacità serbatoio idraulico	14.2 L

PESO***

	2.352 kg

RISPONDE ALLE NORMATIVE

CE EN280

* altezza lavoro = altezza piano calpestio + 2 m
** in modalità di sollevamento (piattaforma sollevata), la macchina è progettata per essere usata su superfici stabili e piane *** grado di inclinazione massima ammessa su pendenza. Vedi manuale d'uso per dettagli relativi alle pendenze
**** il peso è in funzione delle opzioni e/o standard previsti dal paese

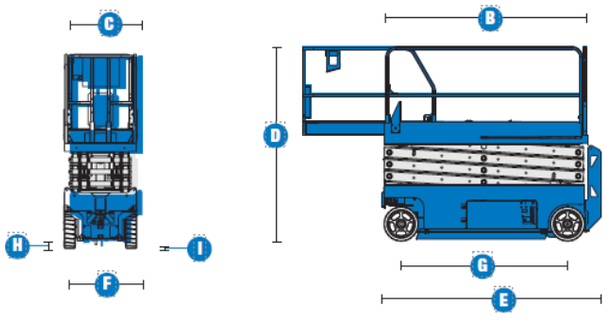

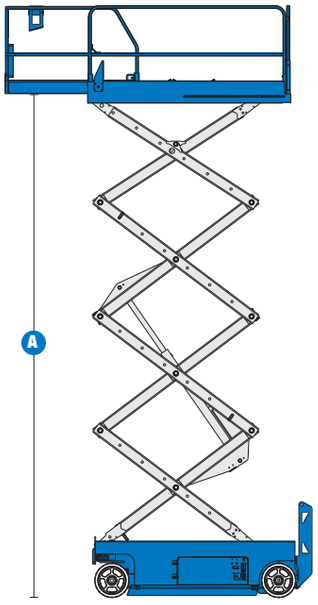

Novital Srl – Via delle Industrie 64/66 – 20864 Agrate Brianza (MB)
PI/CF: 04497970964 – Cap. Soc. 110.000,00 iv – E.: noleggio@novitalrent.com – T: +39 (0)39-881121